LDARC®
WWW.LDARC.COM

DJ140 PNP

使用说明

使用教程和视频请登录：WWW.LDARC.COM

产品分类>>多旋翼>>带卡录HD套机>>DJ140

DJ140说明

DJI FPV数字图传

RunCam 4K

配置

参数

轴距：148mm
飞机重量：204.6g(DJ140-Digital)
176.8g(DJ140-4K)
152.6g(DJ140)
包装尺寸：214*184*90mm
包装重量：641g(DJ140-Digital)
589g(DJ140-4K)
573.8g(DJ140)
保护圈：2.8寸全包围
板厚：上板2.5mm，底板3mm
摄像头调节角度：15-50度
安装尺寸：飞塔20*20mm，电机Φ9mm M2*9，
摄像头19mm/20mm

KK飞塔新命名

KKT16 安装位 16*16mm
KKT20 安装位 20*20mm
KKT30 安装位 30.5*30.5mm

配置

飞控：KKT20-F411　　旧名称：F411+OSD（KK飞塔配件）
电调：KKT20-E20A　　旧名称：电调20A（KK飞塔配件）
DJ140-Digital：DJI FPV数字图传+摄像头
DJ140-4K：RunCam 4K+KKT20-V200（旧名称：图传（KK飞塔配件））
DJ140：不含天空端和图传
电机：XT1305-3600KV
螺旋桨：2840-3叶桨
电池：14.8V 650mAh
接收机：DJ140-Digital（含有DJI RX，可直接使用DJI遥控器）；
飞控可接AC2000，XM+等接收机，可使用Frsky，
Futaba等遥控器

包装内容

DJ140-Digital
DJ140-Digital PNP*1（含桨）
DJ FPV说明书*2
2840-3叶桨*10对
14.8V 650mAh*1
贴纸*2
绑带*1
固定座*6（2Pcs/款；19mm,20mm）
减震圈*6（蓝，红，透明各2个）
天线支架*1
ST2*6*2
卡录支架*2
ST1.2*4*4
M2*6*4

DJ140-4K
DJ140-4K PNP*1（含桨）
RunCam 4K说明书*1
2840-3叶桨*10对
14.8V 650mAh*1
贴纸*2
绑带*1
固定座*6（2Pcs/款；19mm,20mm）
减震圈*6（蓝，红，透明各2个）
天线支架*1
ST2*6*2
卡录支架*2
ST1.2*4*4
M2*6*4

DJ140
DJ140 PNP*1（含桨）
2840-3叶桨*10对
14.8V 650mAh*1
贴纸*2
绑带*1
固定座*6（2Pcs/款；19mm,20mm）
减震圈*6（蓝，红，透明各2个）
天线支架*1
ST2*6*2
卡录支架*2
ST1.2*4*4
M2*6*4

飞控引脚定义

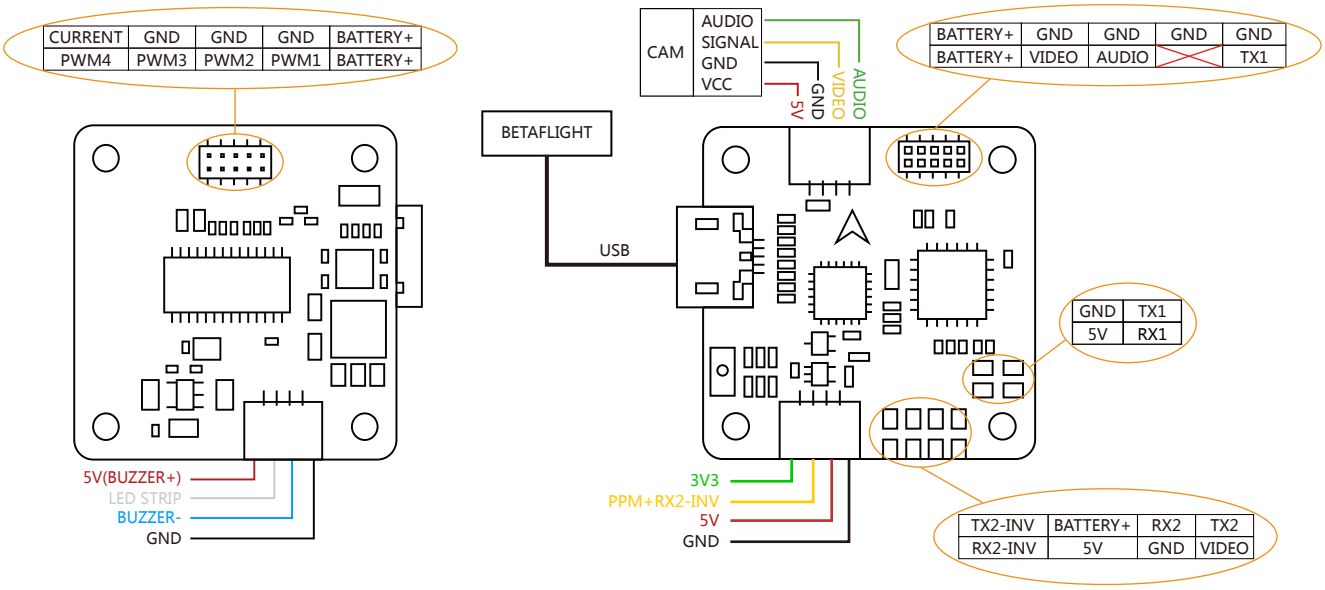

S.BUS和PPM接收机连接方式

供电电压为5V
PPM或反向RX2信号输入

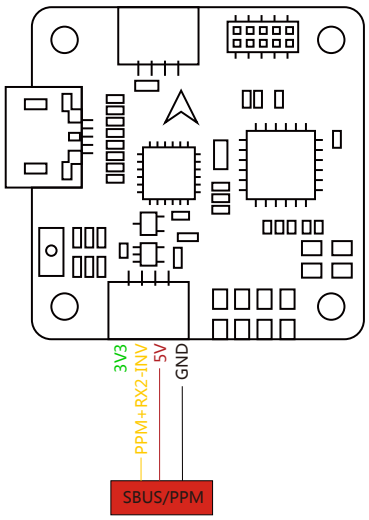

DSM2和DSMX接收机连接方式

供电电压为3.3V
未反向RX1信号输入

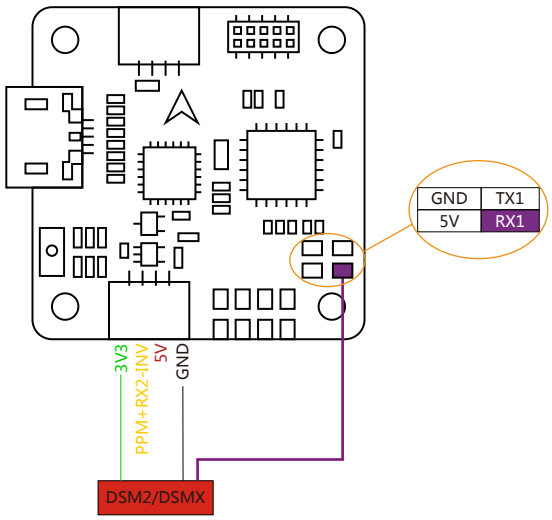

iBUS等接收机连接方式

供电电压为5V
未反向RX1信号输入

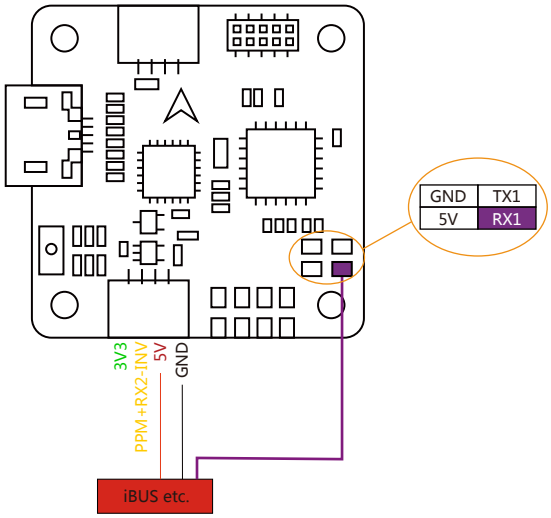

图传（IRC-Tramp）

	CH1	CH2	CH3	CH4	CH5	CH6	CH7	CH8
Band A	5865	5845	5825	5805	5785	5765	5745	5725
Band B	5733	5752	5771	5790	5809	5828	5847	5866
Band E	5705	5685	5665	5645	5885	5905	5925	5945
Band F	5740	5760	5780	5800	5820	5840	5860	5880
Band H	5658	5695	5732	5769	5806	5843	5880	5917
Band R	5362	5400	5436	5473	5510	5547	5584	5620

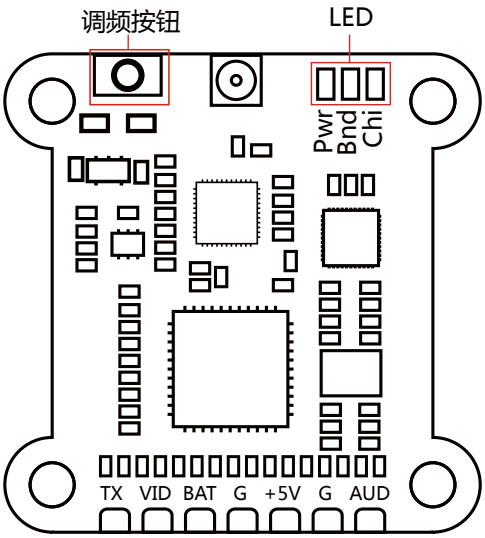

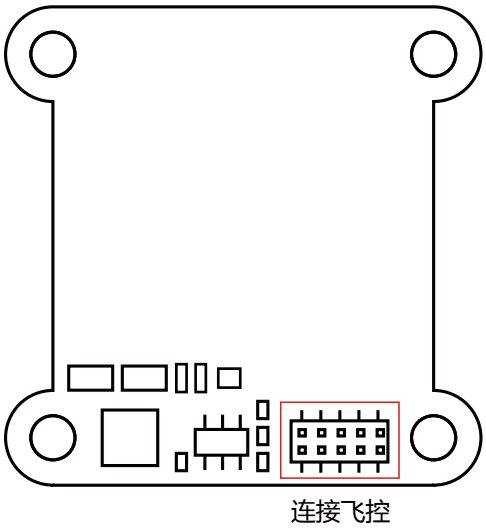

1.蓝色为频道（CH）指示灯，闪烁1~8次指示CH1~8；绿色频组指示灯（BD），闪烁1~6次指示BAND-A~F；红色为功率指示灯（PW），闪烁1~3次，指示25mW/100mW/200mW三档发射功率。

2.正常模式时快速双击按钮可以开启或关闭图传，三颗指示灯同步闪烁表示图传被关闭。长按按钮3秒后松手，蓝色闪烁时点击按钮可以编辑频道（CH），再次长按绿灯闪烁时可以编辑组（BD），继续长按红灯闪烁时可以编辑发射功率。

电调

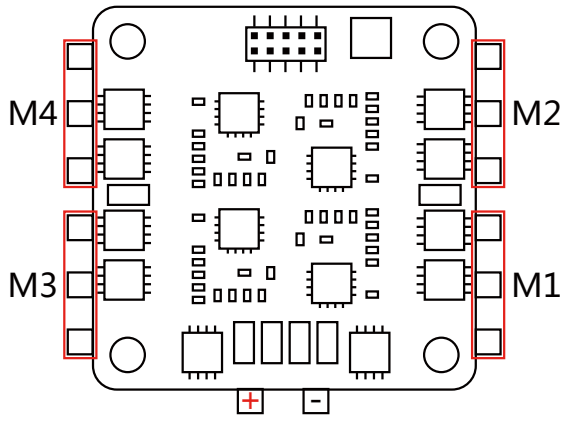

电机

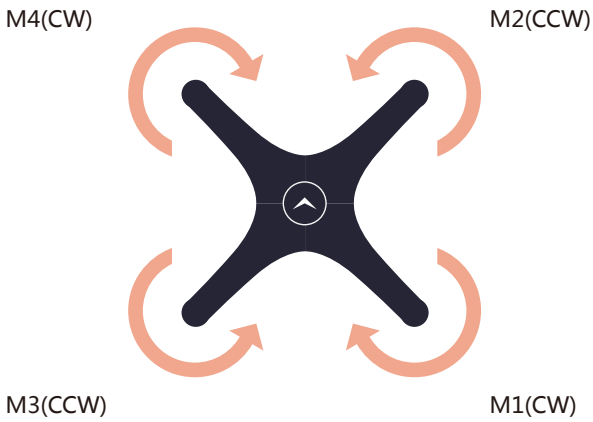

注意：安装桨叶时注意电机的旋转方向。

DJ140-4K 接线图

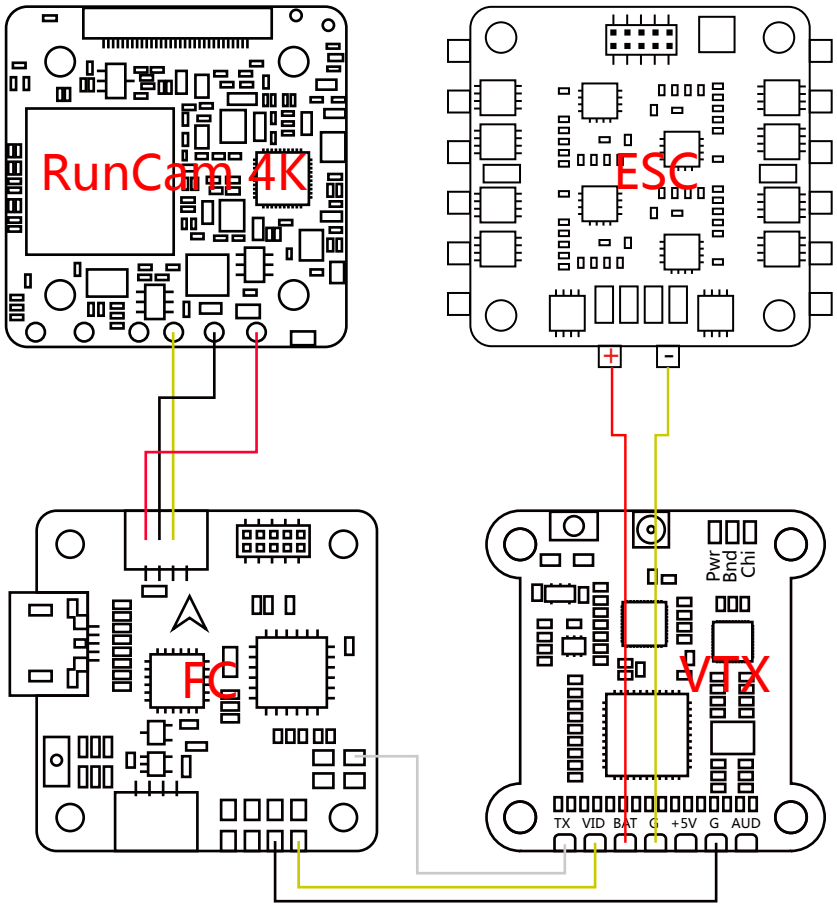

DJ140-Digital接线图

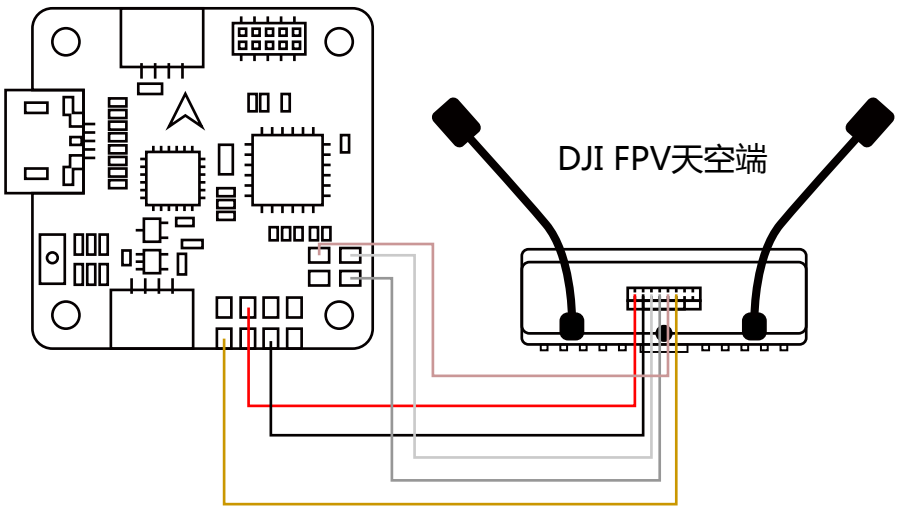

1.拆开上板,然后在上板上贴好EVA

2.拆开铝件,然后如图结构安装摄像头

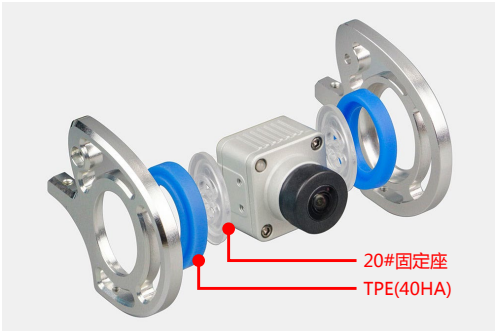

3.将DJI FPV连接线同飞控焊接好

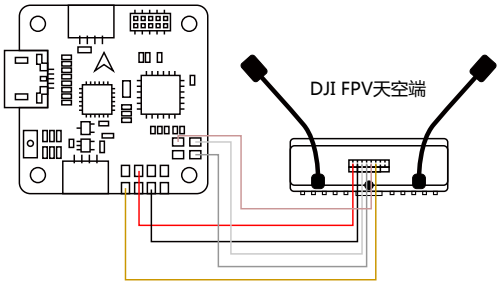

4.天线预先装好热缩管

5.连接好天线和DJI FPV天空端

6.安装天空端

7.安装上板

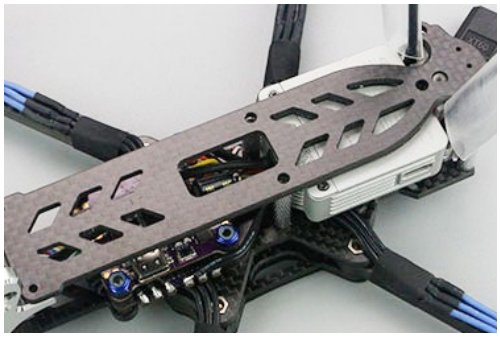

8.安装天线支架,

安装螺丝标注

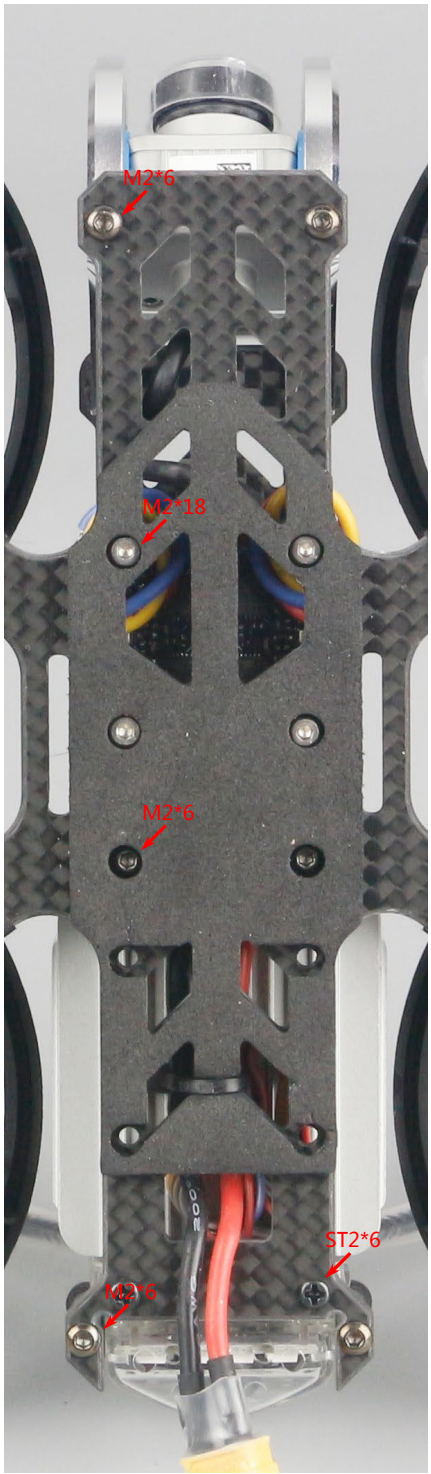

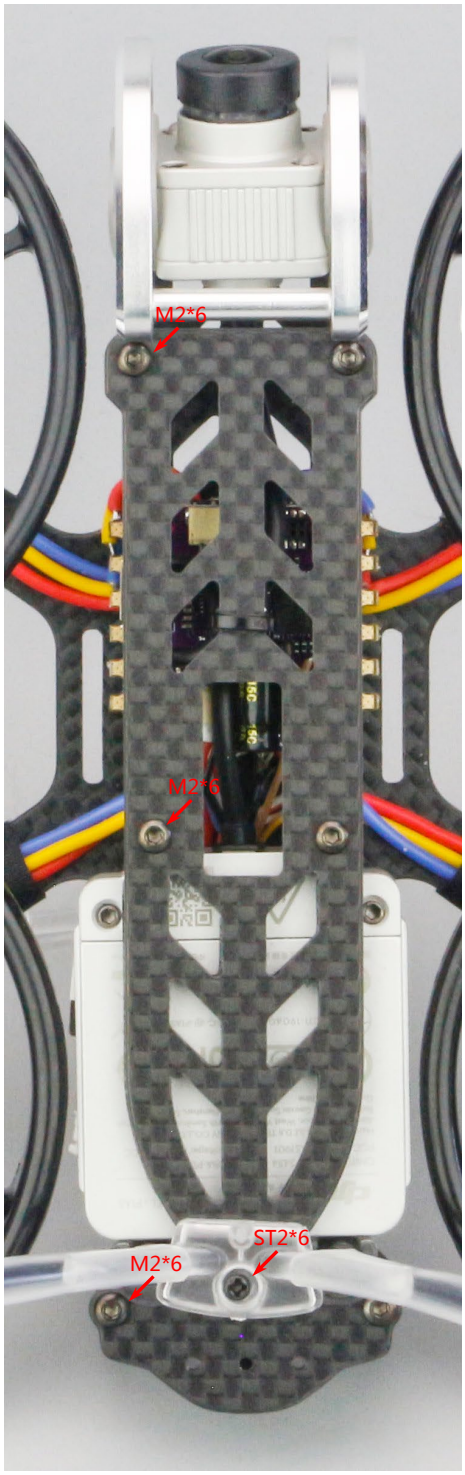

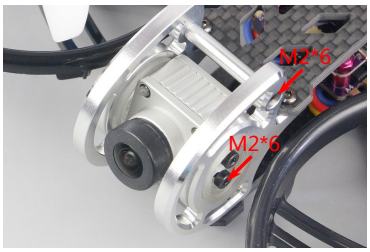

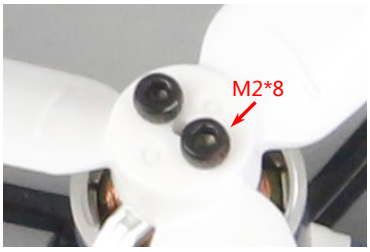

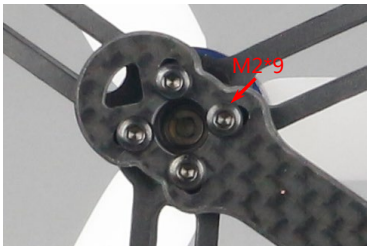

接收机对频

AC900(S-FHSS+D16)对码,示例遥控器(FRSKY X9D/Futaba T18SZ)

对码前请先检查当前接收模式，也就是上电第一次闪烁的指示灯颜色，■表示S-FHSS，■表示D16

FUTABA S-FHSS对码：打开遥控器电源，按住AC900上的按钮不放然后上电，接收机绿灯快速闪烁表示已经进入对码模式，用户可以松开按钮，当绿灯常亮表示对码完成并且已经正常工作。

FRSKY D16（无遥测）对码：按住AC900上的按钮不放然后上电，接收机绿灯快速闪烁表示已经进入对码模式，用户可以松开按钮。触发遥控器进入D16模式对码，接收机的绿灯熄灭红灯常亮表示对码成功，此时遥控器退出对码模式后接收机即可正常使用。

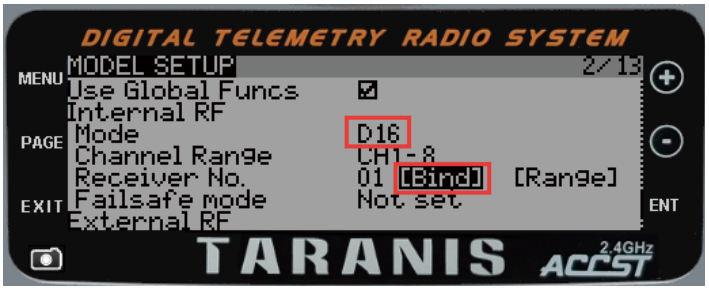

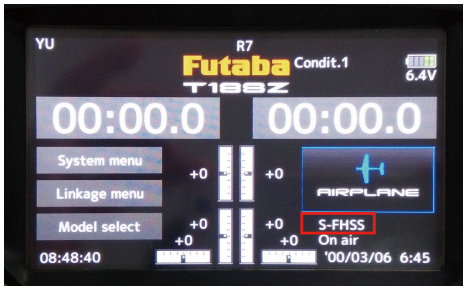

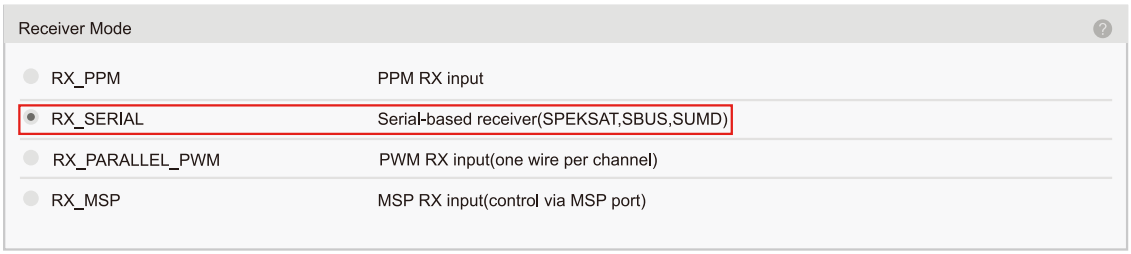

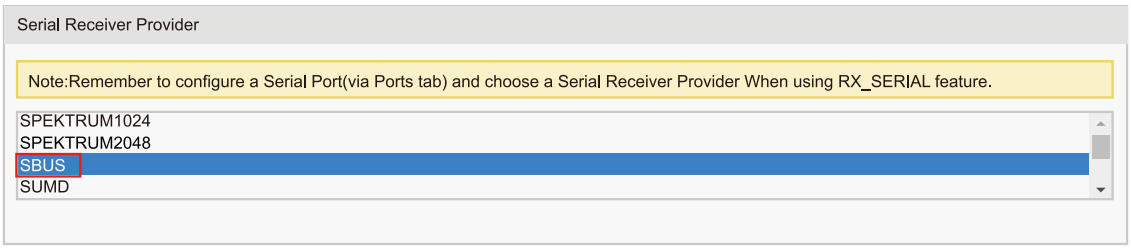

FM800对码（本机默认S.BUS模式，不支持PPM）,示例遥控器(FUTABA T8FG)

打开遥控器，按住接收机上对频按钮不放然后上电，接收机绿色指示灯常亮表示对码成功。

S.BUS和CPPM模式切换

关闭遥控器，接收机红灯亮时按住对频钮6秒，进入S.BUS和PPM模式切换松开。

1.绿灯快闪时，按下对频钮并断开电源，重新上电，此时接收机进入S.BUS模式。

2.绿灯慢闪时，按下对频钮并断开电源，重新上电，此时接收机进入PPM模式。

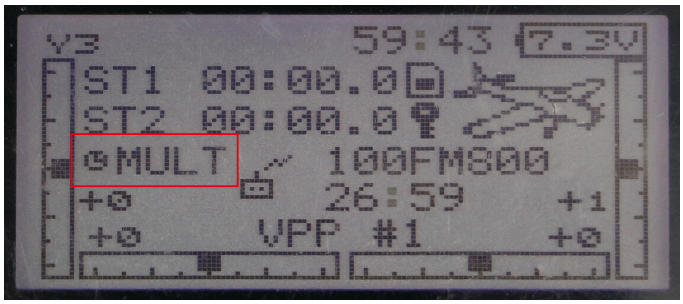

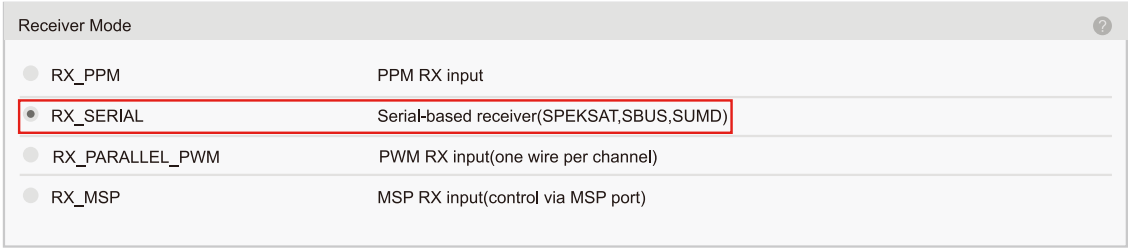

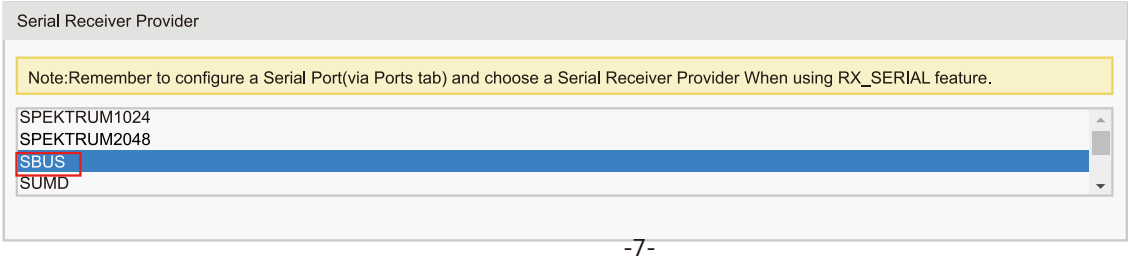

DSM对码,示例遥控器(T-SIX)

1.遥控器在关闭状态，按住接收机上对码按钮然后上电。

2.接收机上指示灯快速闪烁后松开按钮，此时已经进入对码模式。

3.打开遥控器对码模式，对码成功后接收机指示灯常亮。

DSM2使用SPEKTRUM1024或SPEKTRUM2048协议，根据遥控器型号选择对应的串口协议（这里以T-SIX遥控为例，串口协议设定为SPEKTRUM1024）。

DSM2: 早期版的SPEKTRUM和JR遥控器协议, 广泛使用并且有较好的兼容性。

DSMX: 最新版的SPEKTRUM遥控器协议, DSMX向下兼容DSM2。

备注: DSMX 遥控器可以连接DSM2和DSMX 接收机, DSM2 遥控器仅能连接DSM2接收机。

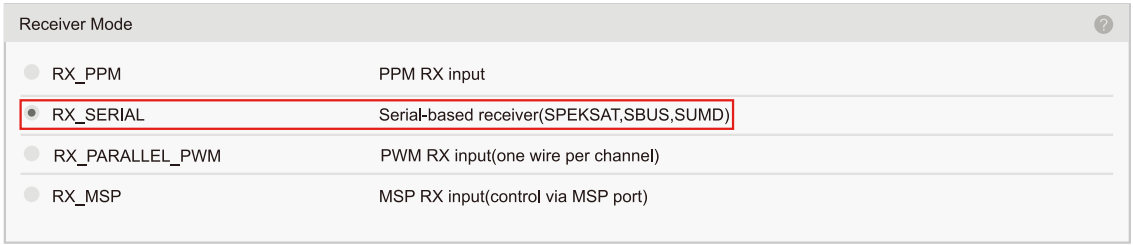

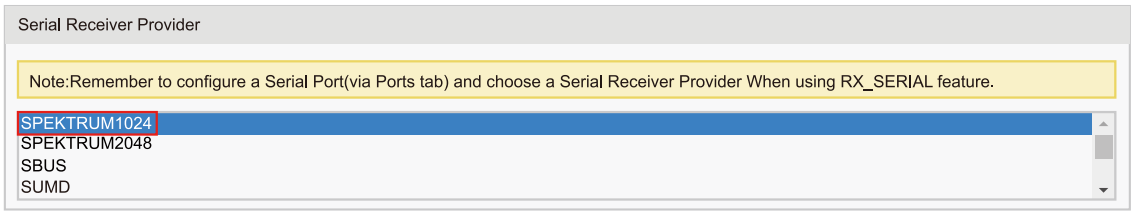

RX2A PRO对码(S.BUS模式),示例遥控器(FLYSKY FS-i6)

按住接收机上的按钮不放然后上电，绿色指示灯快速闪烁表示接收机已经进入对码模式，用户可以松开按钮，触发遥控器进入对码模式，接收机的绿色指示灯熄灭，红色指示灯常亮表示对码成功，此时遥控器退出对码模式后接收机即可正常使用。

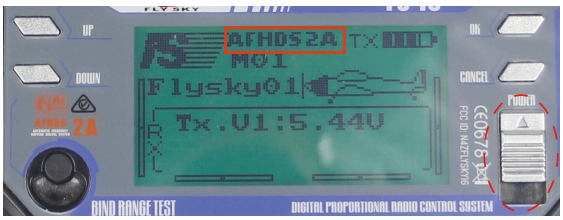

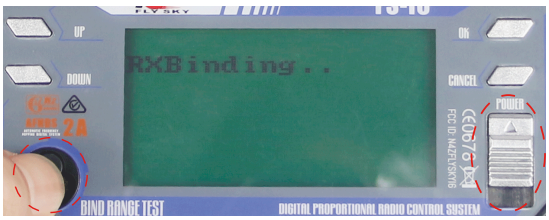

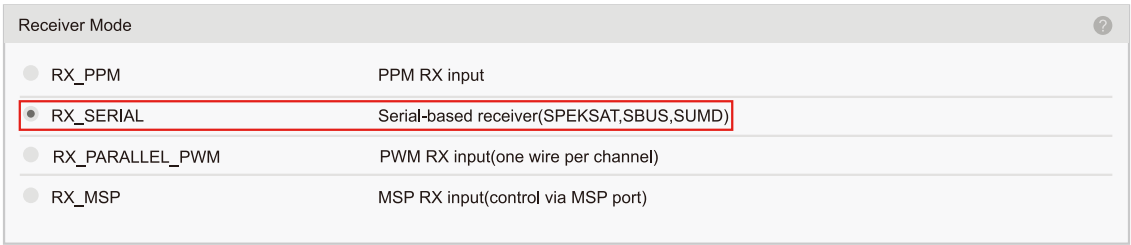

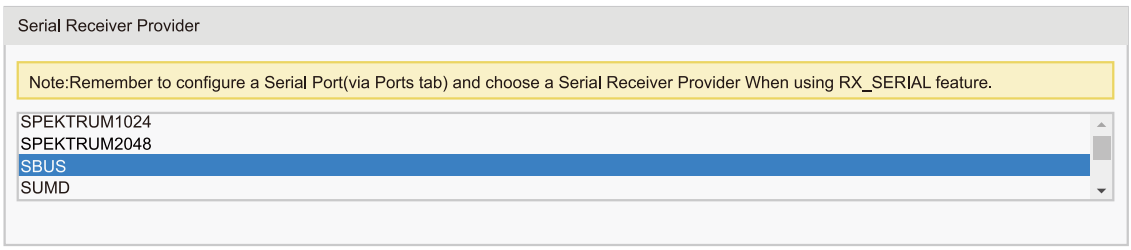

出厂已经刷BETAFLIGHT，请直接调参

1.打开调参软件 BETAFLIGHT，然后点击 Firmware Flasher，选择固件版本

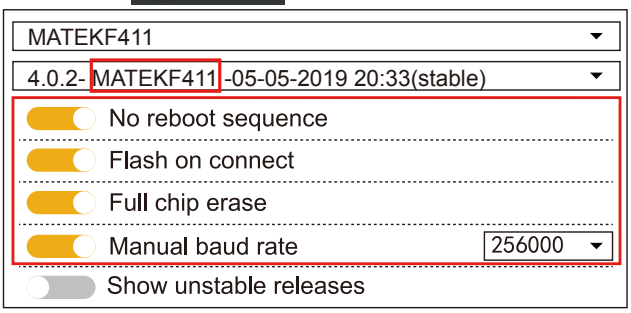

2.点击 Load Firmware[Online]，然后点击 Flash Firmware 下载固件到飞控，下载进度条完成以后，点击 进入调参界面

3.Setup，点击较准按钮“Calibrate Accelerometer”

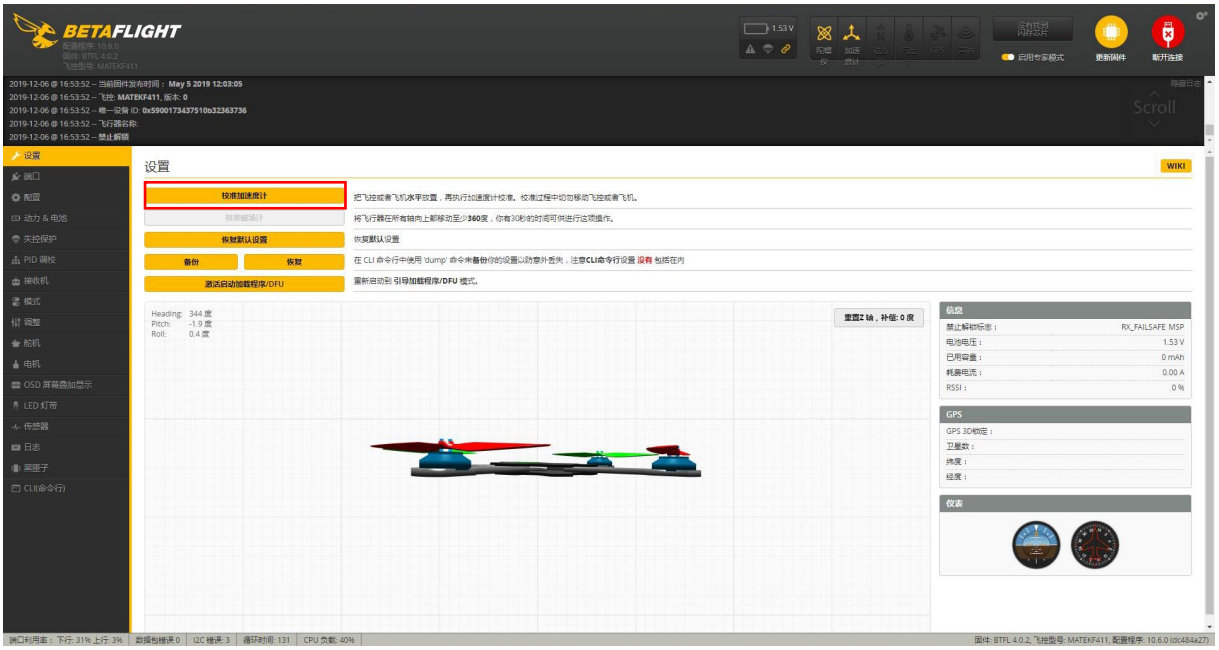

4.Port，打开UART2开关后保存

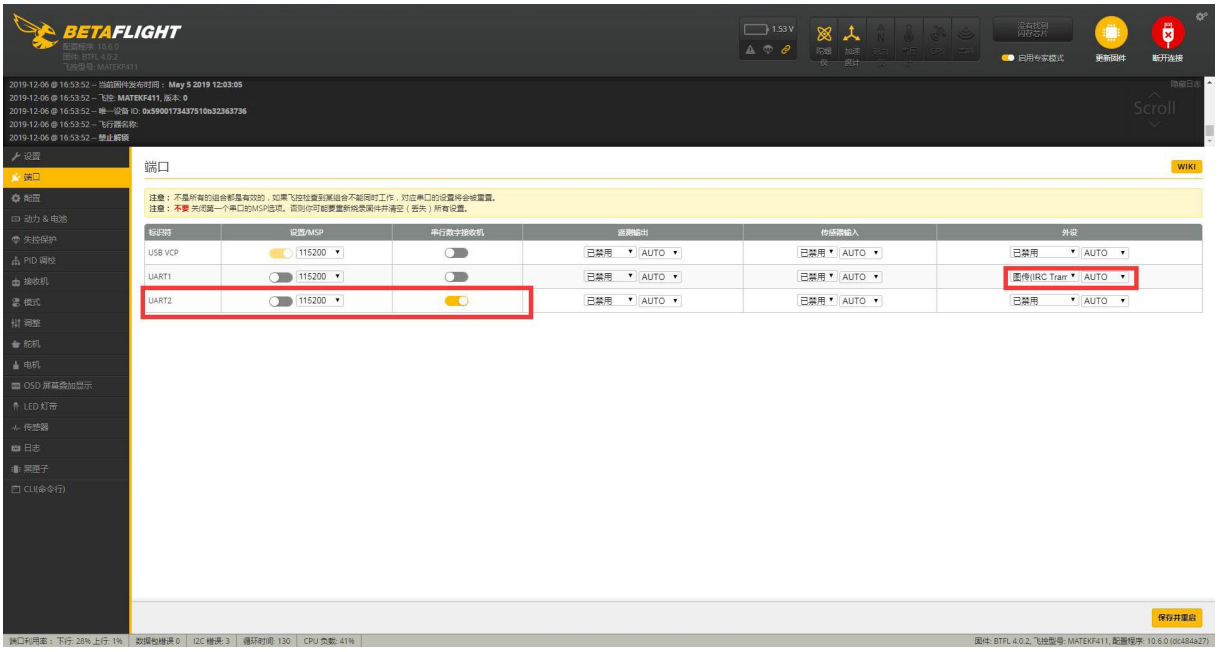

5.设置参数,选电调协议为DSHOT600,按顺序进行设置

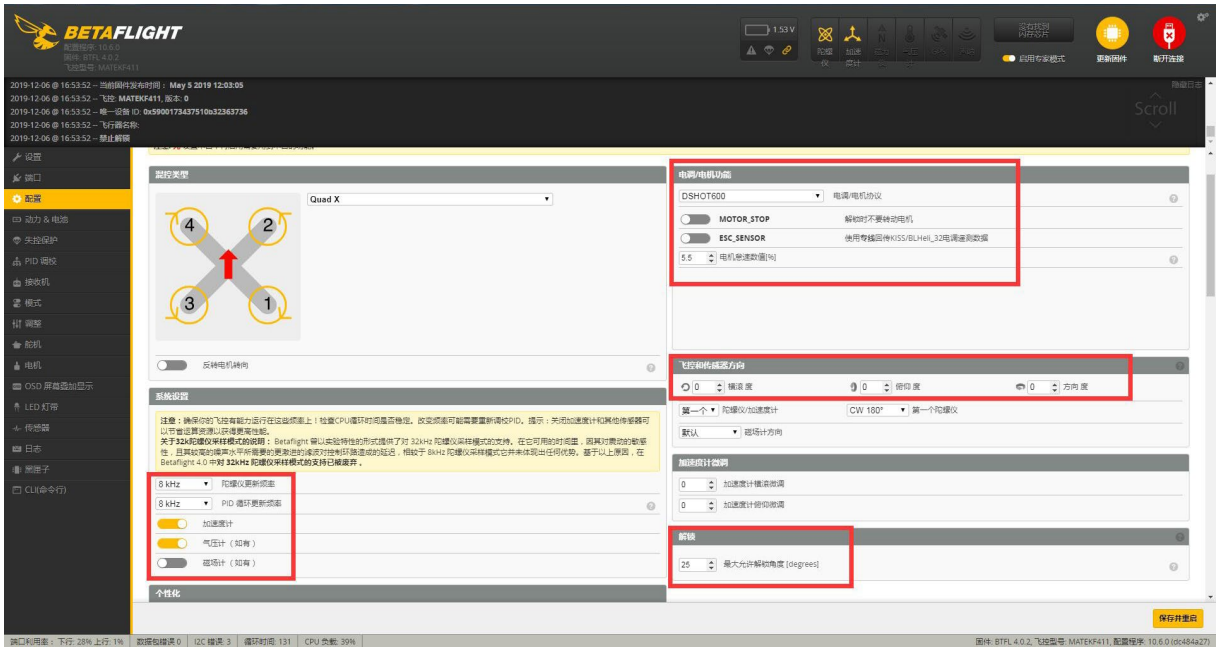

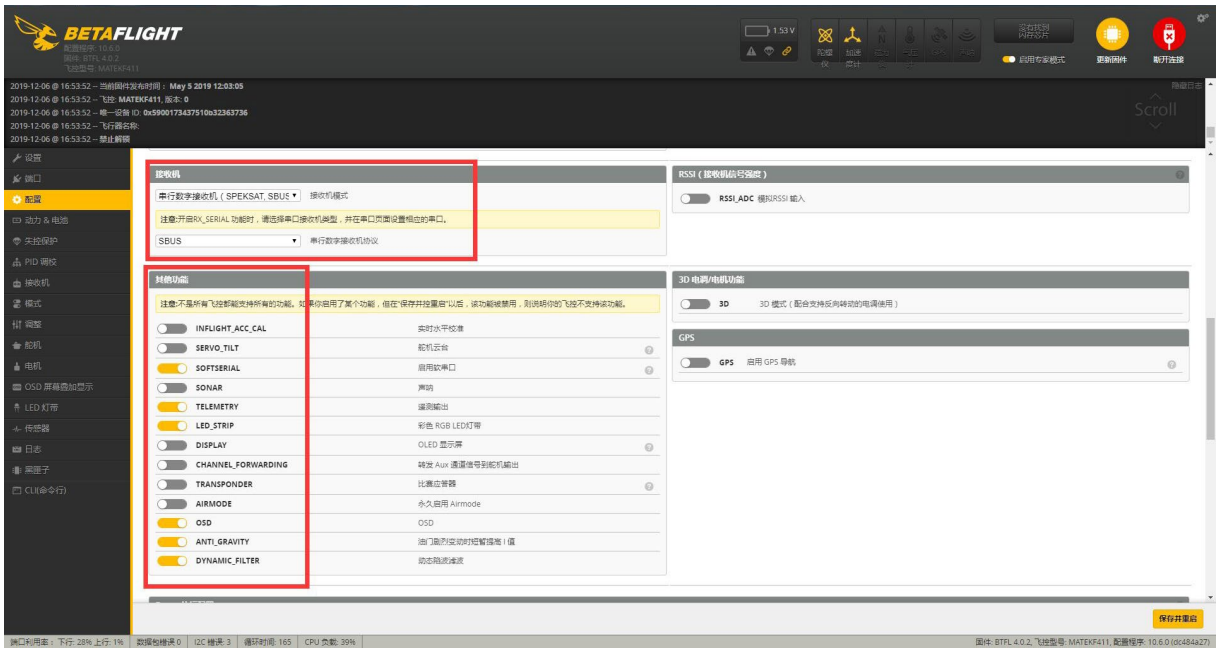

6.PID设置

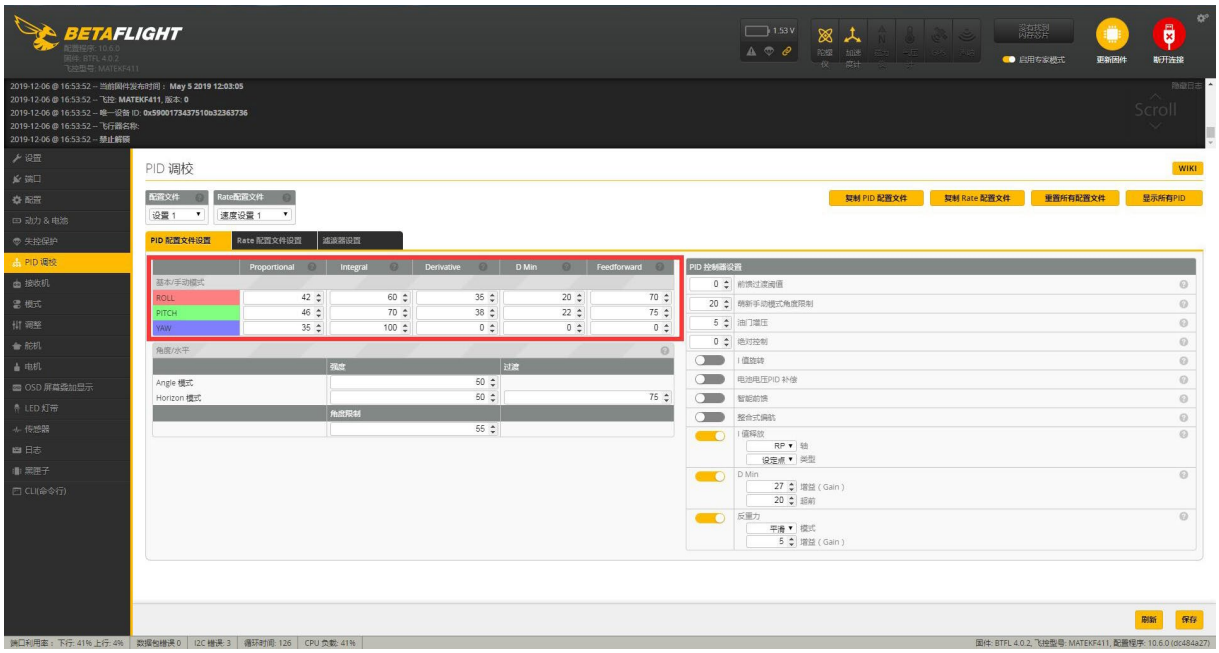

7.模式设置

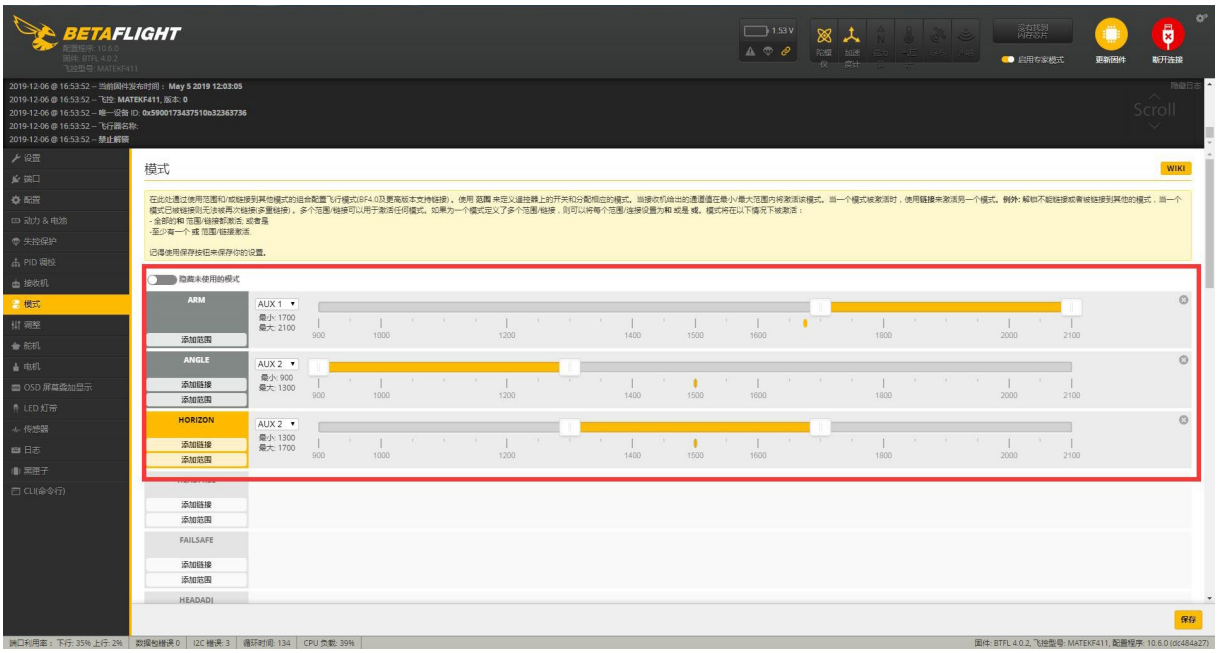

8.OSD设置

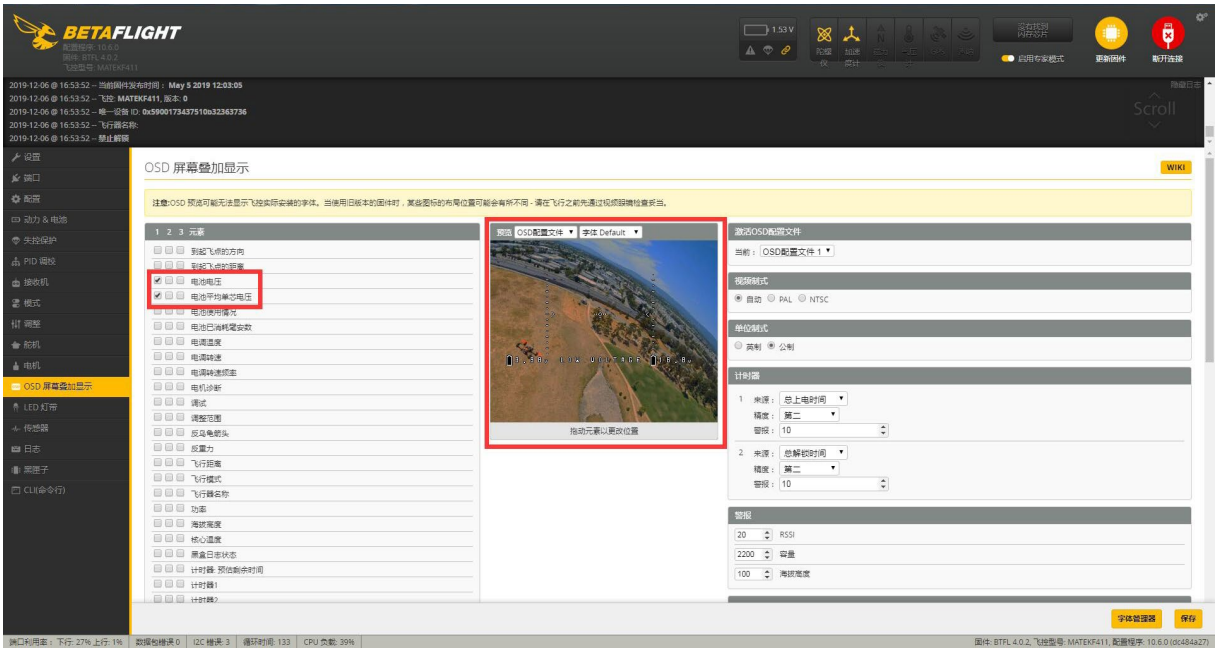

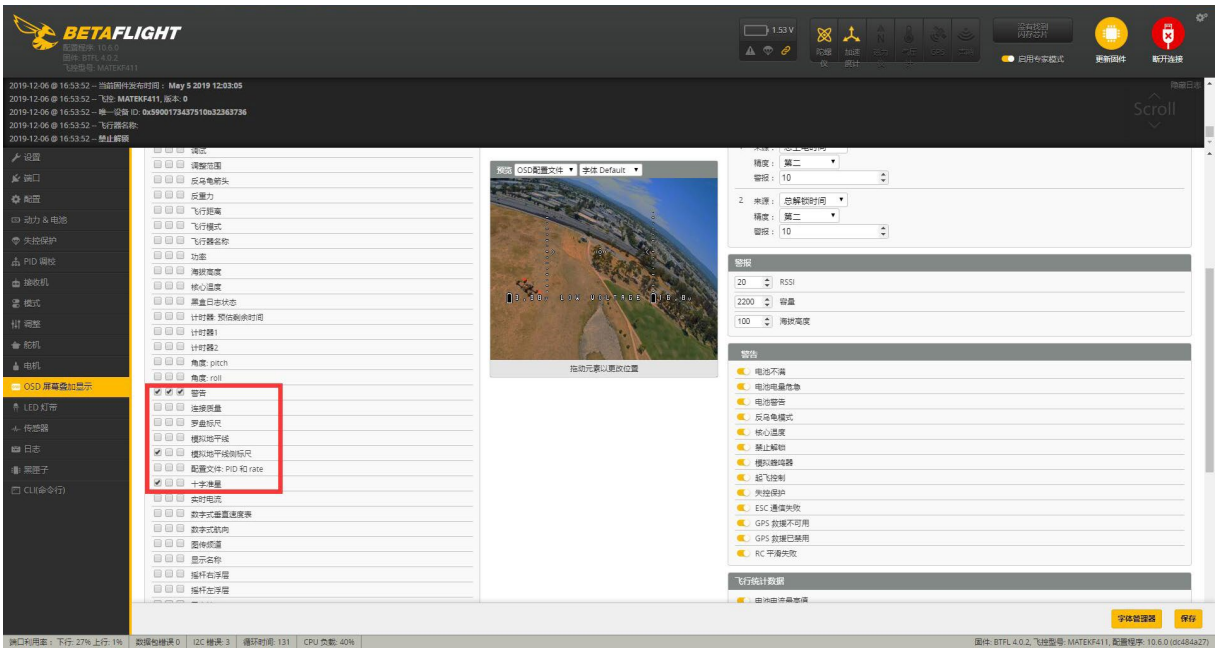

9.LED设置

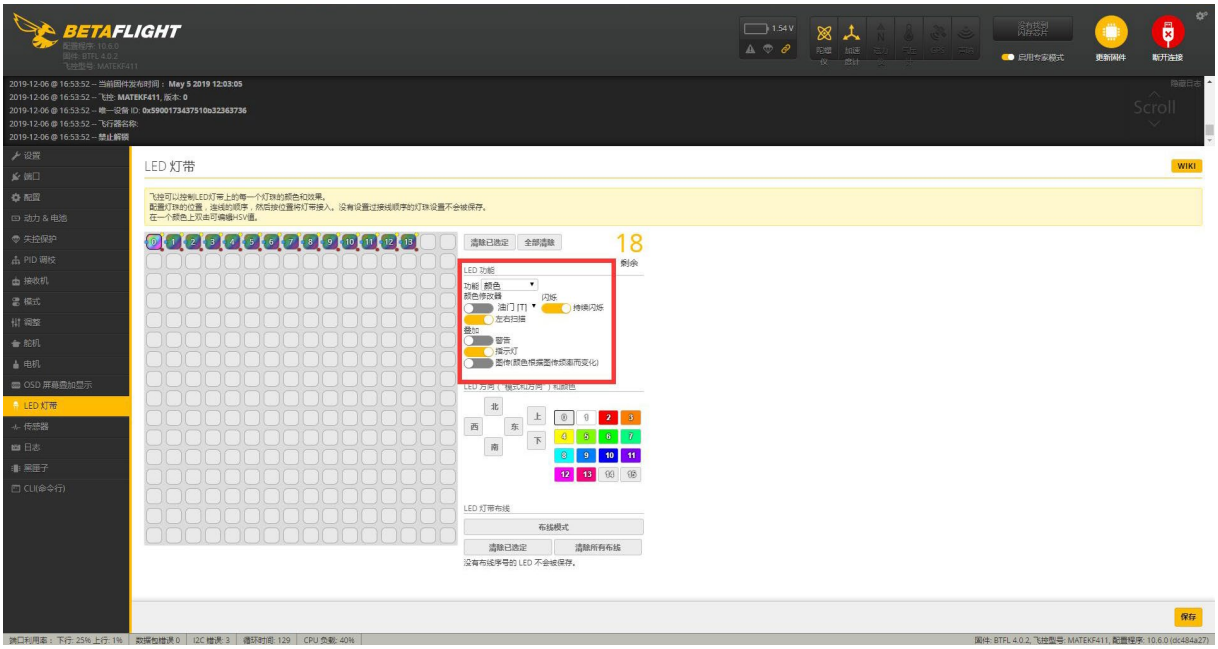
BETAFLIGHT
LED 灯带
WIKI
清除已选定
全部清除
18
剩余
LED 功能
功能 颜色
颜色修改器
油门 [T]
闪烁
持续闪烁
左右扫描
叠加
警告
指示灯
固件(颜色根据整体频率而变化)
北
西
东
南
上
下
LED 灯带布线
布线模式
清除已选定
清除所有布线
没有布线序号的 LED 不会被保存。
保存

产品和工厂编码

产品名称	工厂编码
DJ140-Digital	PNP.DJ140-DIGITAL
DJ140-4K NO RX	PNP.DJ140-4K.NO RX
DJ140	PNP.DJ140
DJ140 KIT	KIT.DJ140
电池14.8V 650mAh 50C	BAT.14.8V 650MAH 50C
2.8寸全包围保护圈	2.8 INCH PROTECTOR BUMPER(ALL)
DJ140碳底板	PART.DJ140 CARBON PLATE
DJ系列铝框架	PART.DJ SERIES ALUMINUM FRAME
2840-3叶桨	PROP.2840.3.WHITE
XT1305-3600KV	MOTOR.XT1305-3600KV
KKT20-B3	FLYTOWER.KKT20-B3
KKT20-F411	FC.KKT20-F411
KKT20-E20A	ESC.KKT20-E20A
KKT20-V200	VTX.KKT20-V200
KKT20两层螺丝	PART.KKT20 2-LAYER SCREW
KKT20连接线	PART.KKT20 WIRE

售后问题

1.客户收到货以后，发现产品不能正常使用，返厂检验为质量问题的，无偿提供维修服务。

2.对不正当操作造成产品损坏的，经检验可以维修的情况下，提供有偿维修服务。

3.国内客户请与售后服务人员联系，海外客户请与经销商联系。

PNP/RTF套机出厂检测报告

飞行测试

☐ 遥控器功能正常

☐ 测试飞行状态良好

☐ 摄像头清晰度良好

☐ 图像传输质量良好

检测员：_____

装箱报告

☐ PNP

☐ RTF

☐ 机体

☐ 遥控器

☐ 机体与遥控器ID相符

☐ 机体部件安装到位无缺失

☐ 热缩管封装到位

☐ 说明文件齐全

☐ 配件包齐全，共　包

装箱员：_____